Frontsektion Außenzahnradpumpe Baugröße 3
XV-Serie

EINPASS Ø 50,8

Frontflansch: Alu
Körper: Alu
Anbauflansch: Alu

Fördervolumen in ccm/U	Bestell-Nr. linksdrehend	Bestell-Nr. rechtsdrehend	Technische Daten Antriebswelle Arbeitsdruck P1 in bar	Antriebswelle max. zulässiges Wellendrehmoment in Nm	Durchtriebswelle Arbeitsdruck P1.1 in bar	Durchtriebswelle max. zulässiges Wellendrehmoment in Nm	Mindestdrezahl in U/min	Spitzendrehzahl in U/min	Dimensionen A mm	B mm	D IN	D OUT	Gewicht Kg
14,89	023A-002-01050	023A-002-01000	300	482	300	332	700	3000	122	61	G 3/4"	G 3/4"	7
17,37	023A-002-01150	023A-002-01100	300	482	300	332	700	3000	124	62	G 3/4"	G 3/4"	7,1
21,1	023A-002-01250	023A-002-01200	280	482	280	332	700	3000	127	63,5	G 3/4"	G 3/4"	7,2
26,97	023A-002-02053	023A-002-02052	250	482	250	332	700	3000	131	65,5	G 1"	G 3/4"	7,3
32,27	023A-002-02055	023A-002-02054	250	482	250	332	700	3000	136	68	G 1"	G 3/4"	7,4
38,47	023A-002-02057	023A-002-02056	250	482	250	332	700	2800	141	70,5	G 1"	G 3/4"	7,5
43,44	023A-002-02059	023A-002-02058	250	482	250	332	700	2800	145	72,5	G 1"	G 3/4"	7,6
47,16	023A-002-02061	023A-002-02060	230	482	230	332	700	2800	148	74	G 1"	G 3/4"	7,7
50,88	023A-002-02063	023A-002-02062	230	482	230	332	700	2800	151	75,5	G 1"	G 3/4"	7,8
54,6	023A-002-02065	023A-002-02064	230	482	230	332	700	2300	154	77	G 1"	G 3/4"	7,9
60,81	023A-002-02067	023A-002-02066	230	482	230	332	700	2300	159	79,5	G 1-1/4"	G 1"	8
64,53	023A-002-02550	023A-002-02500	210	482	210	332	700	2300	162	81	G 1-1/4"	G 1"	8,1
70,74	023A-002-02650	023A-002-02600	200	482	200	332	700	2300	167	83,5	G 1-1/4"	G 1"	8,2
74,76	023A-002-02750	023A-002-02700	180	482	180	332	700	2300	170	85	G 1-1/4"	G 1"	8,3
86,87	023A-002-02850	023A-002-02800	150	482	150	332	700	2300	180	90	G 1-1/4"	G 1"	8,6

P1	begrenzt durch Antriebswelle / Pumpenkörper
P1.1	begrenzt durch Durchtriebswelle

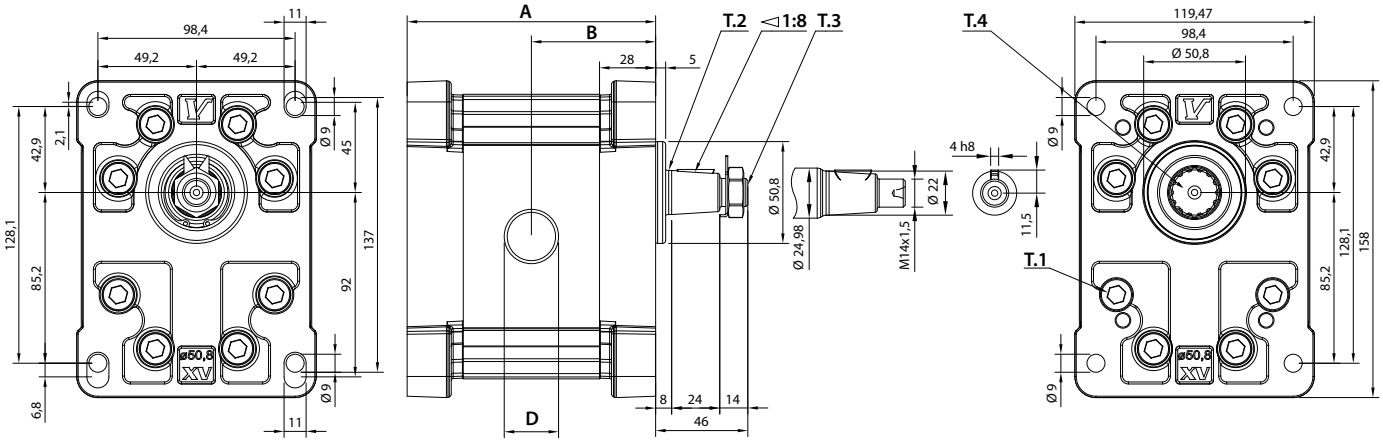

T.1 = 60÷65 [Nm] - Anzugsmoment - Schrauben M10
T.2 = 482 [Nm] - Antriebswelle max. zulässiges Wellendrehmoment
T.3 = 75 [Nm] - Anzugsmoment - Schlüsselweite 22
T.4 = 332 [Nm] Durchtriebswelle max. zulässiges Wellendrehmoment

Die Inhalte der Seiten wurden mit größter Sorgfalt erstellt. Für die Richtigkeit, Vollständigkeit und Aktualität der Inhalte können wir jedoch keine Gewähr übernehmen.
Nachdruck bzw. Kopie, auch auszugsweise, der Inhalte, Grafiken und Fotos ist ohne ausdrückliche Zustimmung der Geschäftsführung unzulässig.
Die angegebenen technischen Daten und Abmessungen sind nicht bindend. Wir behalten uns das Recht vor, jederzeit und ohne Ankündigung, Änderungen vorzunehmen.